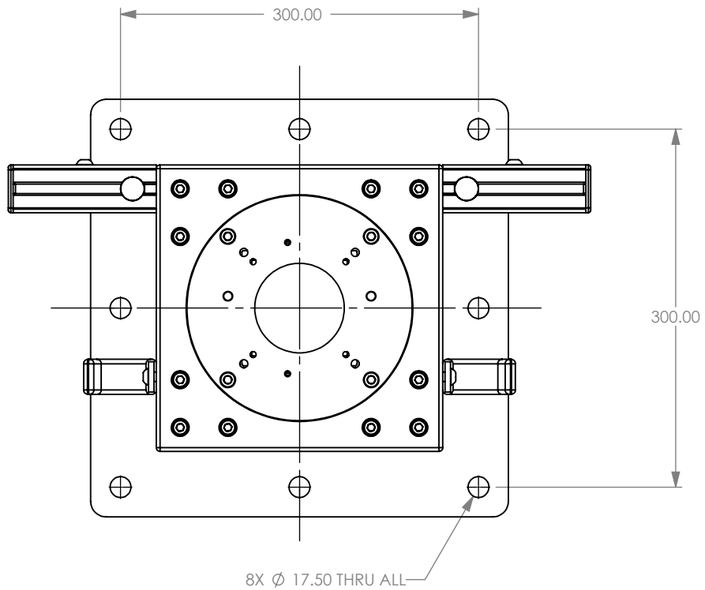
300.00
300.00
8X ∅ 17.50 THRU ALL

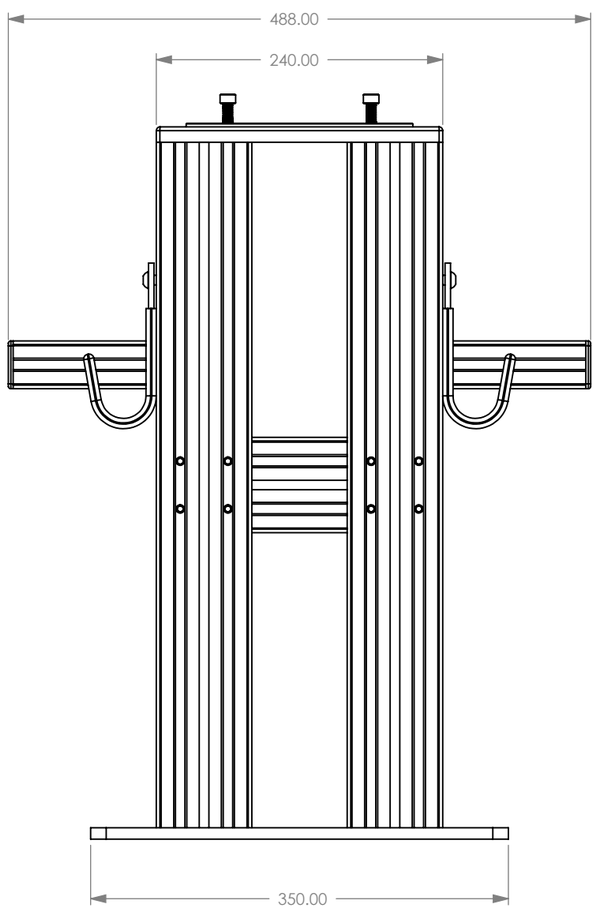
488.00
240.00
350.00

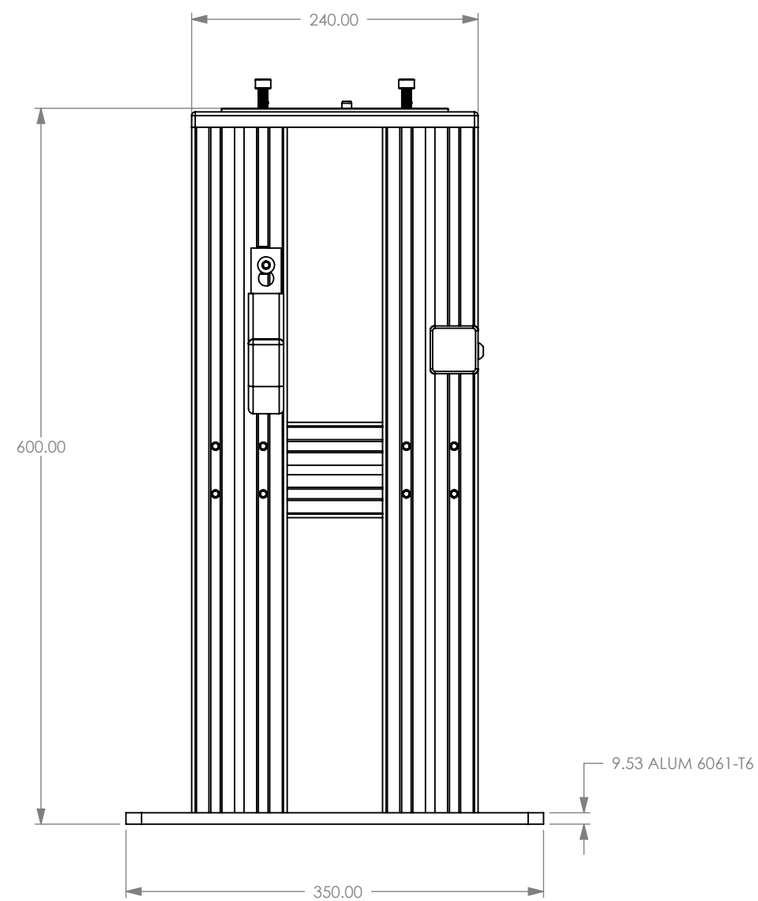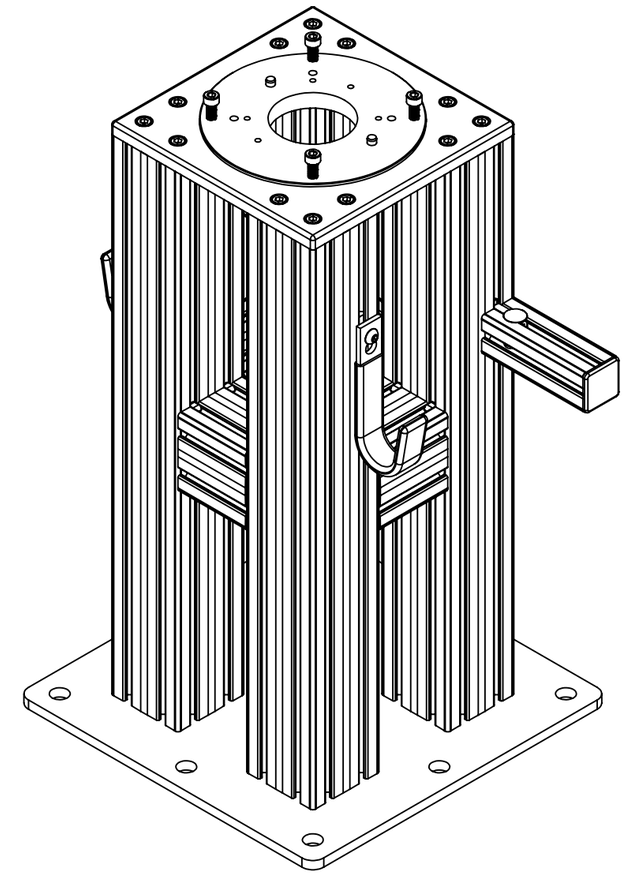
240.00
600.00
9.53 ALUM 6061-T6
350.00